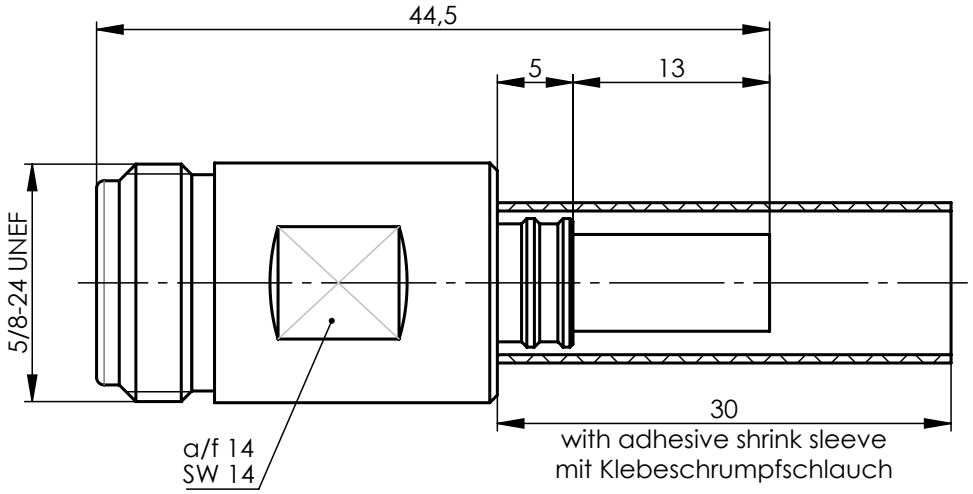

Mechanical characteristics	**Mechanische Eigenschaften**	
cables	Kabel	7806A, CNT-195, HPF 195, KSR 195, LMR-195, WCX 195
interface dimensions acc. to	Steckgesicht nach	IEC 61169-16
assembly code	Montageanleitung	B4705
center conductor	Innenleiter	clamp / klemm
outer conductor	Außenleiter	crimp
mating life	Steckzyklen	>500
coupling torque	Kupplungsdrehmoment	4-6 Nm

Components	***Bauteile***	***Materials / Material***	***Finish / Oberfläche***
center conductor	Innenleiter	Copper alloy / Kupferlegierung	NiP-Au
crimp ferrule	Crimprohr	Copper / Kupfer	CuSnZn3
other metal parts	sonstige Metallteile	Brass / Messing	CuSnZn3
insulator	Isolierung	PTFE	
gasket	Dichtung	Silicone/ Silikon	
adhesive shrink sleeve	Klebeschrumpfschlauch	Polyolefine	

Electrical characteristics	**Elektrische Eigenschaften**	
impedance	Wellenwiderstand	50 Ω
frequency	Frequenz	0-8 GHz
return loss	Rückflussdämpfung	typ.: at/bei 2 GHz - 35 dB at/bei 4 GHz - 32 dB at/bei 6 GHz - 26 dB at/bei 8 GHz - 23 dB
voltage proof	Prüfspannung	1,2 kV_{eff} / 50 Hz
insulation resistance	Isolationswiderstand	≥ 5 GΩ
contact resistance	Durchgangswiderstand	
center contact	Innenkontakt	≤ 1,5 mΩ
outer contact	Außenkontakt	≤ 1,0 mΩ

Environmental	**Umgebung**	
operating temp.	Betriebstemperatur	-40°C / +105°C
protection class	Schutzklasse	IP 67 (IEC 60529)
RoHS compliant	RoHS konform	2011/65/EU

Änd./ *rev. index*	Änderungs-Nr. / *revision code*	Datum/ *date*	Name/ *name*		Datum/ *date*	Name/ *name*	Gewicht/ weight [g]
				gez./ *drawn*	25.04.2025	PU	
				gepr./ *appr.*	30.06.2025	JA	ca./approx.
-	500000002081	25.06.2025	PU				

Maßstab/ *scale*: 2:1

Benennung/ *title*: N Jck str cl/cr LL195
N Jck str cl/cr LL195

Telegärtner

untol. Maße/ *dim. without tolerances according to*

Unterl./*doc. type*: CUG

Materialnr./ material *no.*: 100135119

Ersatz für/ *replaces*

PDM Nr./ *pdm no.* 10019394

Maße/ *dimensions*: mm

Original : DIN A4

Blatt/ *sheet* 1 von/ *of* 1

Alle Rechte vorbehalten / all rights reserved © Telegärtner K.Gärtner GmbH D-71144 Steinenbronn Lerchenstrasse 35 Germany Phone: +49 7157/125-0 Fax: +49 7157/125-5120 www.telegaertner.com